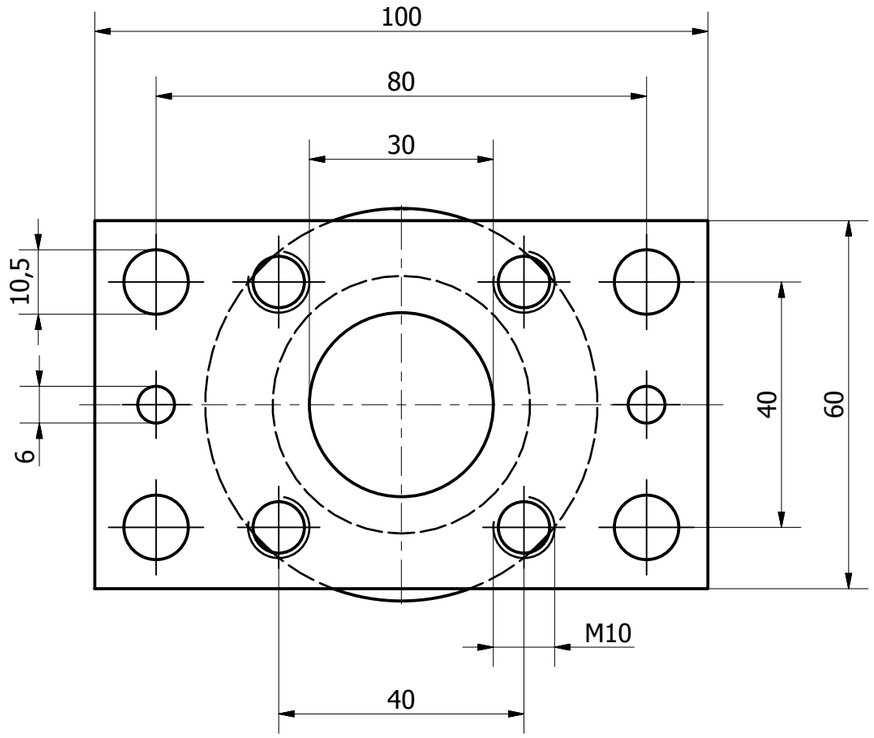

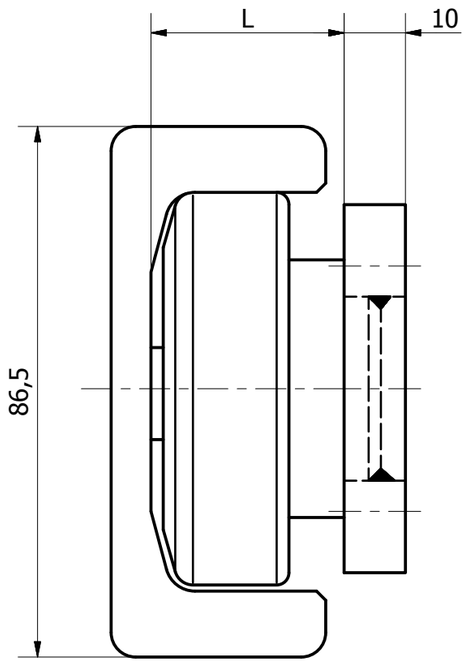

MATERIALE	MASSA LINEARE	MOMENTI D'INERZIA	MODULI DI RESISTENZA
UNI Fe 360.C DIN S 235G2T W Nr. 1.0308	AREA	Jx cm^4 Jy cm^4	Wx cm^3 Wy cm^3

CUSCINETTO CONSIGLIATO

FORME S.R.L.
Via Stefano Fermi, 1/A - 29012 Caorso (PC)

AUTORE	DATA CREAZIONE	APPROVATO DA

DISEGNO DI PROPRIETA' FORME SRL.
VIETATA QUALSIASI TIPO DI RIPRODUZIONE, ANCHE PARZIALE, SENZA AUTORIZZAZIONE

www.formesrl.com

DESCRIZIONE

CODICE

PMR001